Yanmar type 2YM15 (14 HP/10,3 kW)

La magie des pierres précieuses

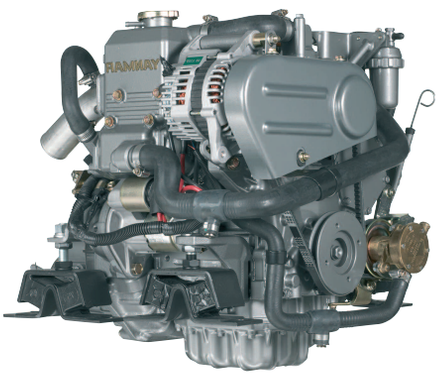

2YM15
Ligne d'arbre

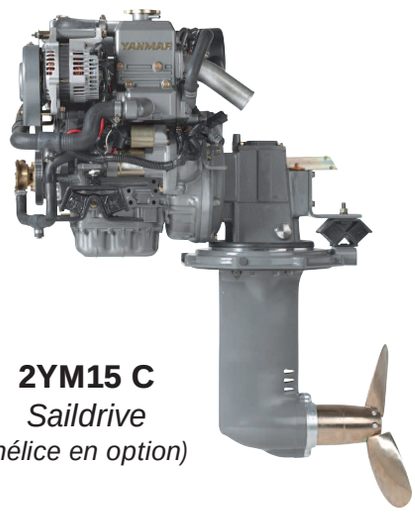

2YM15 C
Saildrive
(hélice en option)

• légers et performants • compacts et propres • faibles émissions et minimum de bruit •

Modèle	**unité**	**2YM15**	**2YM15C**
Refroidissement		échangeur	
Nombre de cylindres		2	
Alésage, course	mm	70 x 74	
Cylindrée	litre	0,570	
Puissance au vilebrequin	kw (ch)	10,3 (14)*	
Régime pleine charge	tr/mn	3600	
Injection		indirecte	
Alternateur		60 A (80 A option)	

** suivant norme ISO-8665 incluant + ou - 3 % de tolérance.*

Transmission		**ligne d'arbre**	**saildrive**
Type		KM2P-1	SD20
Rapport réduction AV		2,21/2,62	2,64
Rapport réduction AR		3,06	2,64
Sens de rotation	arbre d'hélice	horaire	anti-horaire

Dimensions			
Longueur	mm	613	793
Largeur	mm	463	463
Hauteur	mm	528	548 sans SD
Poids total avec transmission	kg	113	134
Environnement		BSO II, SAV, EPA II, et 2003/44/EC émissions	

Les spécifications et caractéristiques sont valides au moment de l'impression de ce document, mais peuvent changer à tout moment sans préavis.

YANMAR
FENWICK

Courbes

suivant norme ISO-8665 avec + ou - 3 % de tolérances. Celles-ci peuvent changer sans préavis.

PUISSANCE

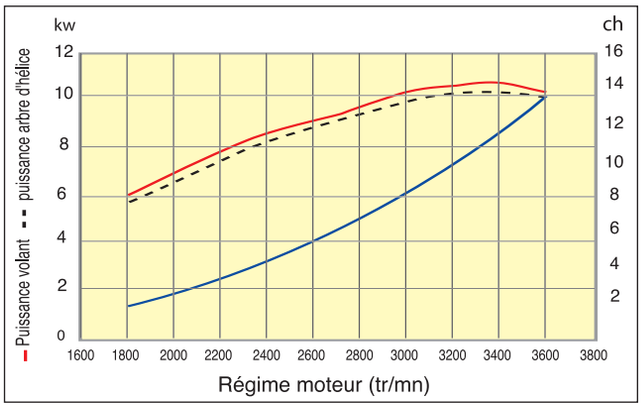

COUPLE

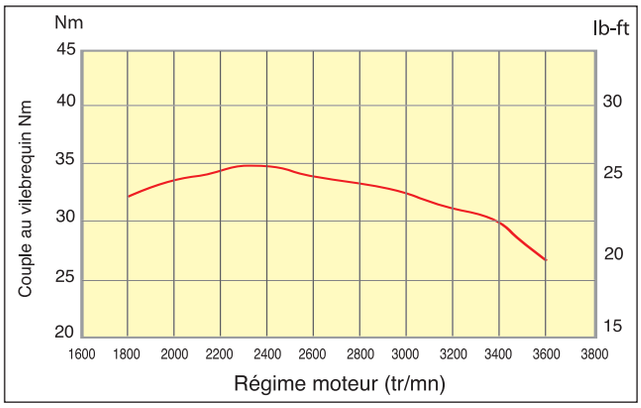

CONSOMMATION

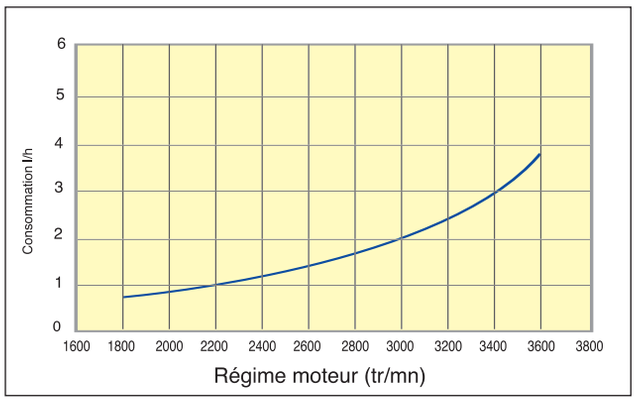

Tableau de bord compact *TYPE B digital*

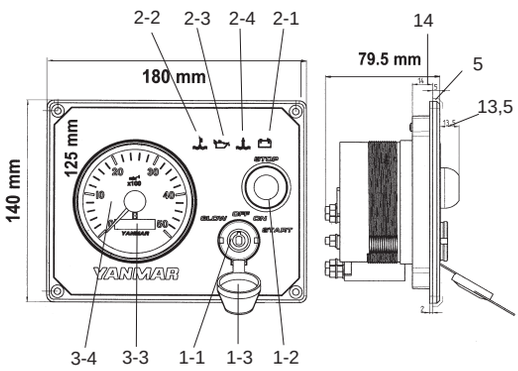

Fonctions	
①	**Contacteurs**
1-1	Clé pour préchauffage / Contact / Démarrage
1-2	Bouton stop
1-3	Capuchon de contacteur
②	**Alarmes**
2-1	Charge
2-2	Eau
2-3	Huile
2-4	Joint d'embase Saildrive
③	**Instruments**
3-3	Horamètre
3-4	Compte-tours
④	**Alarme sonore**

Accessoires

Standard

- Silent blocs
- Coude mélangeur
- Courroie V
- Vase d'expansion
- Alternateur 12V - 60 Amp
- Stop électrique
- Faisceau électrique de liaison 6 mètres

Options

- Alternateur 80 Amp
- Kit 2ème alternateur
- Rehausse d'échappement
- Rallonges de faisceau électrique
- Kit Bi-polaire
- Bâti polyester (saildrive)
- Accessoires d'installation (catalogue FENWICK)

YANMAR marine

YANMAR FENWICK

Dimensions 2YM15 Ligne d'arbre

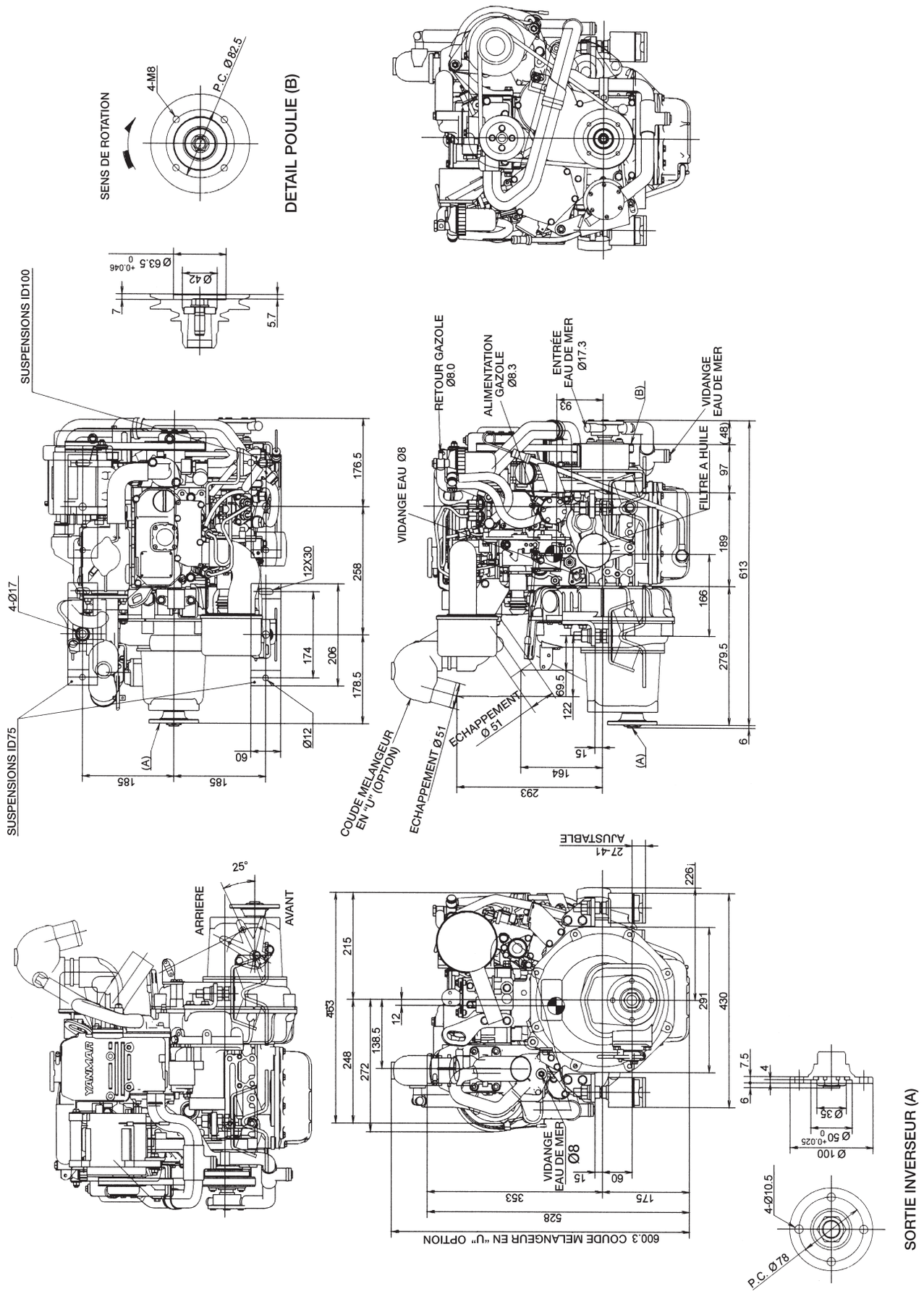

YANMAR marine

Dimensions 2YM15C Saildrive

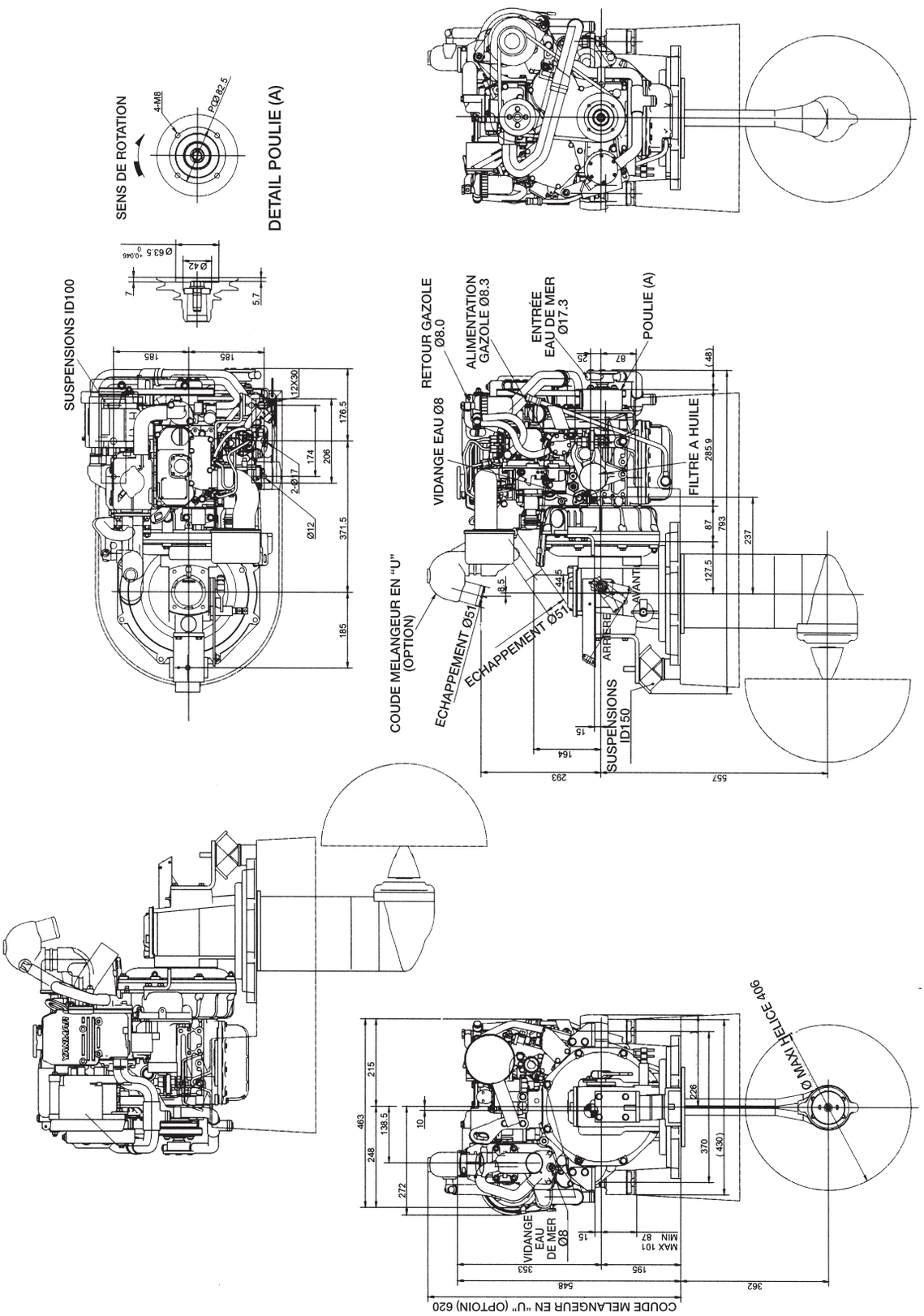

IMPORTÉ ET DISTRIBUÉ EN FRANCE PAR

FENWICK

Département MARINE
69 rue du Docteur Bauer
93407 ST-OUEN

Tél. 01 40 10 69 44 Service Commercial
Tél. 01 40 10 69 54 Service Technique
Fax 01 40 10 69 06
WEB : http://www.fenwick.fr

Dans un but d'amélioration, le constructeur se réserve le droit d'apporter toute modification sans préavis.

Topographic 01 34 48 01 72 - Réf. 2YM15/10/2005

FENWICK préconise MOTUL

YANMAR marine